Twen 180 DS Plus

Tento návod k použití slouží k informaci. Obsah není součástí smlouvy. Všechna udaná data jsou pouze nominální hodnoty. Popisovaná vybavení i opce se mohou od sebe odlišovat v závislosti specifických požadavků země. Olympia Office Vertriebsgesellschaft mbH si vyhrazuje obsahové a technické změny.

Obsah

1 **Kryt klávesnice**
1 Úvod
2 Víko klávesnice
2 Zabezpečení při transportu
2 Síťová přípojka

3 **Klávesnice**

4 **Obsluhovací elementy**

5 **Displej**

6 **Režimy**

7 **Ale napoprvé**
7 Zapnutí psacího stroje
7 Ale napoprvé
8 Alphanumerické znaky
8 Psaní velkých písmen SHIFT pomocí přemykače
8 Caps Lock
8 Klávesy pohybu kurzoru a psacího ústrojí
9 Okraje textu
9 Standartní okraje
9 Okrajová zóna
9 Zrušení levého okraje.
9 Zrušení pravého okraje
9 Nastavit levý okraj
9 Nastavit pravý okraj
9 Zvláštní druhy tisku
9 Tučný tisk
9 Automatické podrhování
9 Podtrhování po slovech
10 Nastavení řádků
10 Odstup mezi písmeny
10 Korekee (NP/DM)
10 Přímá korekee
10 Nepřímá korekee (NP)
11 Korekee mimo korekční paměť (NP)
11 Korekee po slovech (NP)
11 Oprava, znak uvnitř slova
11 Oprava, uvnitř korekční paměti (DM)
12 Přeřadovací klávesa
12 Tabulkování
12 Tabulátor se zarovnáním nalevo
12 Decimální tabulátor
12 Jednorázové vymazání
12 Celkové vymazání
13 Centrování
13 Centrování mezi okraji
13 Psaní se zarovnáváním zprava
13 Automatické odsazování odstavců
13 Nastavení automatického odsazení odstavce
13 Zrušení automatického odsazení odstavce

14 **Všeobecné funkce**
14 Automatický skok na další řádek (Okrajová kontrola
14 Nechráněná mezera
14 Chráněná mezera
14 Rozdělování slov, nechráněné (DM)
14 Nechráněná pomlčka
14 Chráněná pomlčka

15 **Doplňky**
15 Přízvuk
15 Caps Lock
15 Zpětná klávesa s poloviční roztečí znaku
15 Posuv nahoru
15 Posuv dolů
15 Funkce překrývání (DM)
15 Nastavení typového kolečka

16 **Paměť**
16 Všeobecná informace
17 Tvorba textového souboru
18 Tvorba frázového souboru (fráze)
18 Tvorba formátového souboru

19 **Vyvolání textu z paměti**
19 Redakce textových souborů v režimu vkládání
19 Redakce textových souborů v režimu zpracování
20 Výtisk textových souborů
20 Výtisk frázových souborů
21 Výtisk textu
21 Ukončení tisku
21 Redakce frázových souborů
22 Vložení frázového souboru do textového souboru
22 Vyvolání formátového souboru

23 **Přepracování Textu**
23 Nastavení délky strany
23 Kód zastavení
23 Nastavení zastavovacího kódu
23 Tištěný výstup se zastavovacími kódy
24 Funkčně zaměřené zastavovací kódy
24 Tištěný výstup s funkčně zaměřenými zastavovacími kódy
24 Vyhledávání textu
25 Textové bloky
25 Označení bloku textu
25 Přestavení bloků textu
25 Kopírování bloků textu
25 Vymazání bloku textu

26 **Práce s pamětí**
26 Paměť plná/paměť přeplněná
26 Vymazání jednotlivých souborů
26 Úplné vymazání paměti
27 Zobrazení seznamu souborů v displeji
27 Vytištění seznamu souborů

28 **Kazeta s barvicí páskou**
28 Kazeta s barvicí páskou
28 Korekční páska typu Lift-Off

28 **Typové kolečko**
28 Typové kolečko
28 Nápis na typovém kolečku

29 **Údržba**
29 Všeobecné pokyny
29 Výměna kazety s barvící páskou
30 Výměna korekční pásky
31 Výměna typového kolečka
32 Pokyny k rádiovému odrušení
32 Servisní-služby
32 Technické údaje

Úvod

- Váš psací stroj je přístroj s vysokou technickou úrovní. Proto se nikdy nepokoušejte opravit si jej sami. Stane-li se oprava nezbytnou, obraťte se na výhodný autorizovaný servis v blízkosti Vašeho bydliště.
- Nikdy nezavádějte do psacího stroje kovové předměty jako jsou šroubováky, spony, pilníčky na nehty. Může tak dojít k poškození psacího stroje, kromě toho hrozí nebezpečí úrazu elektrickým proudem.
- Psací stroj nikdy nenecháváme bez dohledu, když je zapnut. Po ukončení práce psací stroj vždy vypínáme.
- Suchým hadříkem psací stroj oprášíme. Nikdy nepoužijeme vodu nebo rozpouštědla jako odlakovač, alkohol atd. pro čištění psacího stroje.
- Pro úplné přerušení zásobování proudem vytáhneme zástrčku ze zásuvky.

Víko klávesnice

Klávesnice Vašeho psacího stroje je chráněna proti vnějším vlivům víkem.

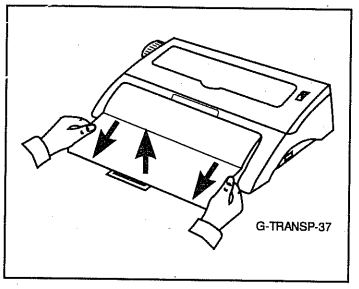

- sejměte víko

Zabezpečení při transportu

Než začnete Váš stroj používat, odstraňte prosím následující části pro zabezpečení transportu v uvedeném pořadí.

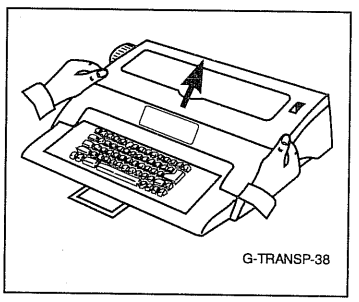

K odstranění částí transportového-zabezpečení vyklopte víko stroje-nahoru.

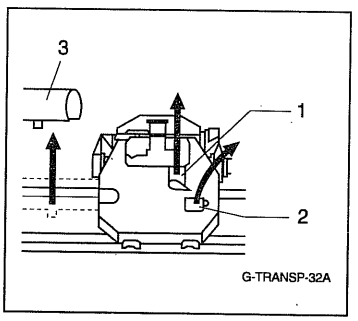

- Odstranit lepící pásku (1)
- Vytáhnout destičky z umělé hmoty (2)
- Vyjmeme lepenkový proužek (3)

Síťová přípojka

Než Váš přístroj napojíte do sítě, tak nejprve zkontrolujte, zda údaje o napětí a frekvenci zapsané na štítku o výkonnosti souhlasí s údaji místní sítě.

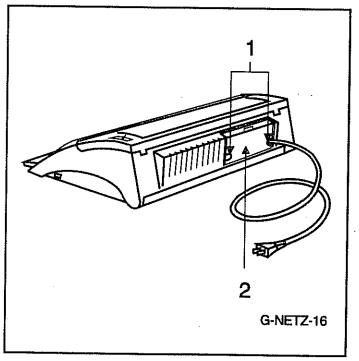

- otevřít přihrádku pro kabel (2)
- kabel prostrčit jedním ze zářezů (1)
- přihrádku pro kabel (2) zavřít

Zásadně jsou všechny klávesy -zezhora vlevo dolů vpravo- průchodně očíslovány.
Zde očíslované klávesy jsou vybaveny přídavnými funkcemi.

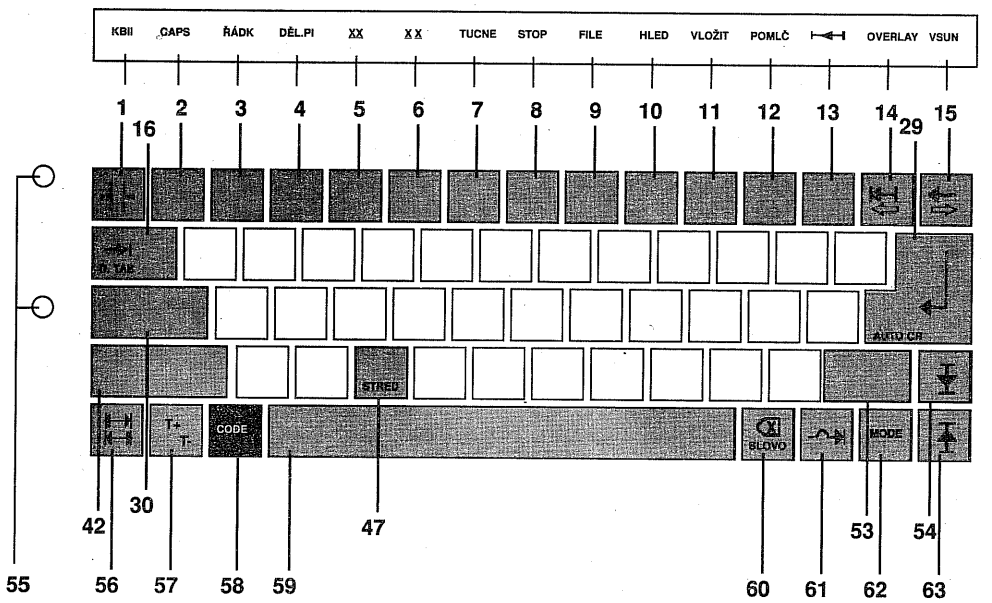

	1	= Uvolňovač okrajů
CODE +	1	= aktivování KB II (2. úroveň klávesnice)
CODE +	2	= Caps Lock zap/vyp
CODE +	3	= nastavení řádkování
CODE +	4	= nastavení dělení
CODE +	5	= podtrhávání zap/vyp
CODE +	6	= podtrhávání po slovech zap/vyp
CODE +	7	= tučný tisk zap/vyp
CODE +	8	= nastavení zastavovacího kódu
CODE +	9	= spravování souborů
CODE +	10	= funkce vyhledávání
CODE +	11	= režim vkládání zap/vyp
CODE +	12	= chráněná, pomlčka
	13	= přízvuk
CODE +	13	= poloviční krok zpět
	14	= zpětná klávesa
	14	= klávesa kurzoru v režimu zobrazování
CODE +	14	= dvojitý znak (funkce překrývání)
	15	= psací zařízení se pohybuje k levému okraji bez řádk.
	15	= klávesa kurzoru v režimu zobrazování
CODE +	15	= předsunutý odstavec zap/vyp
	16	= najetí na pozici tabulátoru
CODE +	16	= najetí na pozici desítkového tabulátoru
	29	= řádkování s návratem k levému okraji
CODE +	29	= automatické řádkování
	30	= aretace přemykače (Shift Lock) velká písmena zap/vyp
	42	= přemykač vlevo, velká/malá písmena
CODE +	47	= středění zap/vyp
	53	= přemykač vpravo, velká/malá písmena
	54	= půl řádku vpřed
CODE +	54	= horní index
	55	= LED: stroj zap/vyp
	56	= nastavení levého okraje
CODE +	56	= nastavení pravého okraje
	57	= nastavení pozice tabulátoru
CODE +	57	= vymazání pozice tabulátoru
	58	= kódovací klávesa
	59	= mezernik
	60	= vymazat znak doleva
CODE +	60	= vymazat po slovech doleva
	61	= návrat k místu posledního zápisu
	62	= klávesa módu (volba režimu)
	63	= půl řádku zpět
CODE +	63	= dolní index

Obsluhovací elementy

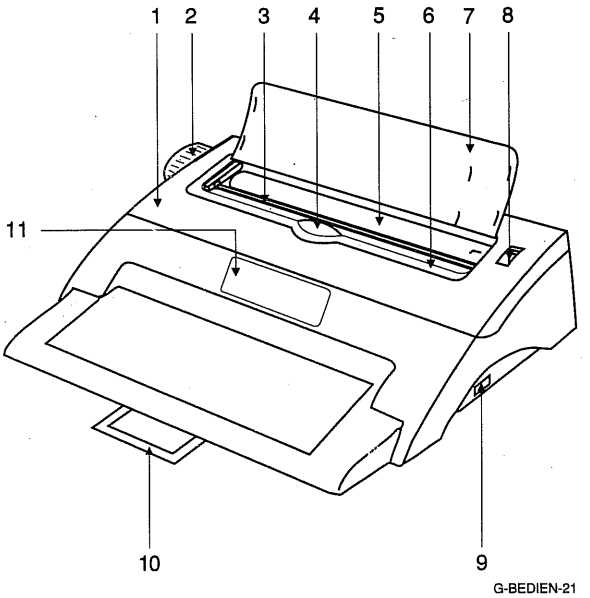

1. Horní kryt
2. Knoflík pro otáčení válce
3. Přidržovač papíru
4. Vozík
5. Válec
6. Okrajová stupnice
   Slouží číselné indikaci pozice tisku.
7. Opěrka papíru
8. Uvolňovač papíru
   Pomocí uvolňovače se uvolní papír, takže se dá správně vyrovnat.
9. Vypínač psacího stroje
10. Držadlo
11. Displej (20ti-místn)

Displej

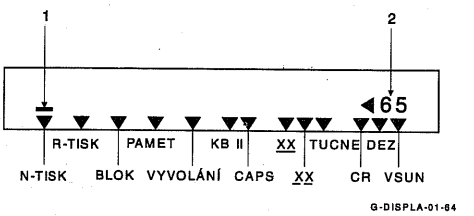

Váš psací stroj je vybaven displejem. Displej lze využít v různých režimech. Umožňuje vám kontrolovat Váš text během psaní anebo přečíst si znovu dříve napsaný a do paměti uložený text.

Pomocí displeje dospějete k bezchybné korespondenci, poněvadž máte možnost kontrolovat a v případě potřeby opravit text před jeho vytištěním.
Šipky (▼) v displeji označují zvolený režim a aktivované funkce. Režimy a funkce jsou zobrazeny na krytu.

Ukazatel polohy, označovaný též jako kurzor, ukazuje přesnou polohu v textu, kde se právě nacházíte.

Režimy

Váš psací stroj je vybaven čtyřmi režimy, jež lze zapínat v závislosti na případu použití.

Režimy se volí stisknutím klávesy MODE; opakovaným stisknutím se volí vždy další režim. Aktivovaná volba je označena šipkou (▼), jež směřuje k popisu režimu uvedeném na krytu.

Režim **N-TISK**	Text se vytiskne okamžitě, aniž bude zobrazen na displeji.
Režim **Ř-TISK**	Text se objeví nejdříve na displeji a vytiskne se teprve po stisknutí řádkování nebo klávesy tabulátoru.
Režim **BLOK**	Text se objeví nejdříve na displeji a vytiskne se teprve po stisknutí řádkování nebo klávesy tabulátoru se zarovnáním jak zleva tak i zprava
Režim **PAMĚT**	Text se objeví a displeji a uloží se do paměti (viz režim "pamě ").

V režimu **N-TISK** pracují některé funkce jinak než v displejových režimech **Ř-TISK**, **BLOK** a **PAMĚŤ**. Tyto funkce jsou označeny písmeny **N-TISK** nebo **DM** (Displej Mode) v nadpisech.

Zapnutí psacího stroje

Opěru papíru vysuneme nahoru. Zapneme spínač na pravé straně psacího stroje.
Zazní akustický signál a zelená světelná emisní dioda (LED) sítě na klávesnici se zapne.
Typové kolečko se začne otáčet, vozík se přesune doprava a zastaví se u naprogramovaného místa.

Ale napoprvé

Poté, co jste stroj vybalili, připojili k síti a spínačem na levé straně stroje zapnuli, seznámili se s klávesnicí a ovládacími prvky, založte arch papíru, abyste se nyní mohli s obsluhou stroje trochu seznámit.

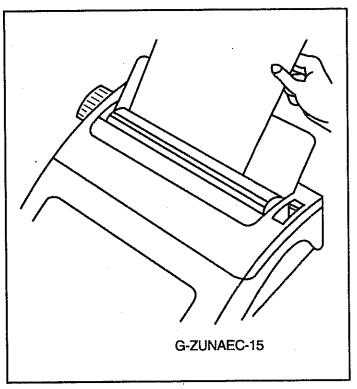

List papíru vložíme mezi válec a opěrku papíru.

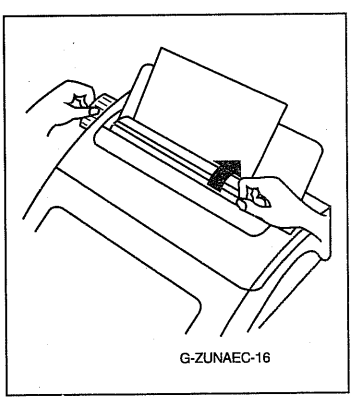

Pootočíme knoflíkem pro otáčení válce, čímž je papír zaváděn. Objeví-li se vrchní hrana listu pod válcem, nadzvedneme přidržovač papíru a pokračujeme v zavádění papíru, dokud nedosáhne polohu mezi válcem a přidržovačem.
Posuneme páku pro uvolnění papíru dozadu, tím se uvolní papír. Papír pak vyrovnáme.

Zabývejte se nyní zabudovanými atravanlivými funkcemi stroje tím, že vyzkoušíte všechny klávesy. Můžete například napsat Vaše jméno a Vaši adesu.

Není na závadu, když stisknete současně dvě nebo více kláves prvně stisknutý znak se objeví také jako prvý. K tomu je stroj opatřen pamětí na klávesnic, takže i při silně nerytmickém psaní je garantované bezvadné pořadí.

CODE + E vysunout papír

Alphanumerické znaky

Nyní jste již seznámeni s jednorázovými a trvalými funkcemi základního klávesového pole.

Psací znaky se vždy nacházejí zobrazeny vlevo na klávese a ovládají se buď přímo anebo v kombinaci s přepínači.

Na přední straně kláves zobrazené funkce se ovládají pomocí kódovací klávesy:

CODE + T- tabulátory budou vymazány

Na klávesách vlevo nahoře vyobrazené znaky se vytisknou přes tzv. 2. klávesnici (KB II - Keyboard II):

CODE + KB II ovládání je aktivováno (pípavý tón)

Shift + ° vytiskne se např. °

CODE + KB II ovládání je ukončeno (pípavý tón několikrát rychle za sebou)

Na přední straně krytu vyobrazené funkce se ovládají kódovací klávesou a příslušnou klávesou, která se nachází přímo pod funkcí.

Kupříkladu:

CODE + 2 zobrazí se nastavení mezery mezi řádky (ZL)

Psaní velkých písmen "SHIFT" pomocí přemykače

Přepíná se na velká písmena (A, B, C)a na písmena zobrazená v levém horním rohu.

Přemykač zapnout/vypnout

Caps Lock

Funkce Caps Lock umožňuje přepnutí abecedních znaků na úroveň psaní velkých písmen. Numerické znaky se tím nepřepínají.

CODE + CAPS Caps Lock se zapne příp. vypne

Klávesy pohybu kurzoru a psacího ústrojí

Kurzor a psací ústrojí lze přemístit na libovolné místo v řádku.

⇦ doleva

⇨ doprava

Okraje textu

Vámi požadovaná šířka psacího textu se určí levým a pravým okrajem. Tyto okraje jsou již určeny standardním nastavením nebo budou popř. nastaveny Vámi. Samozřejmě je ale možno psát i přes tyto okraje.

Standartní okraje

Po prvím zapnutí stroje jsou nastaveny standartní okraje.

Okrajová zóna

Za účelem upozornit Vás na konec řádku, ozve se 5 znaků před koncem řádku pípavý tón.

Zrušení levého okraje.

Nastavený levý okraj bude překročen.

[◄|►] (pípavý tón)

Zrušení pravého okraje

Nastavený pravý okraj má být překročen.

[◄|►] (pípavý tón)

Nastavit levý okraj

Jestliže chcete nově umístit levý psací okraj, posuňte psací mechanismus na žádanou pozici.

[|←→|] levý okraj bude nastaven (pípavý tón)

Nastavit pravý okraj

Jestliže chcete nově umístit pravý psací okraj, posuňte psací mechanismus na žádanou pozici.

[|←→|] pravý okraj bude nastaven (pípavý tón)

Zvláštní druhy tisku

Udělte Vaší korespondenci zvlášní výraz použitím zvláštních druhů tisku (zvýraznění).

Tučný tisk

Jednotlivé řádky mají být zvýrazněny.

[CODE] + [6] tučný tisk bude za/vypnut

Automatické podrhování

Pomocí automatického podtrhování můžete zvýraznit důležité pasáže Vašeho textu.

[CODE] + [4] podtrhování bude za/vypnuto

Podtrhování po slovech

Budou podtrhnuty všechna slova s vyjímkou mezer.

[CODE] + [5] podtrhování po slovech bude za/vypnuto

Nastavení řádků

K individuálnímu stváření Vaší korespondence jsou k dispozici různé druhy odstupů mezi řádky. Změnou odstupu mezi řádky můžete Váš text optimálně přizpůsobit formátu Vašeho dokumentu.

Nastavená mezera mezi řádky se indikuje blikáním v displeji. Podržíme stisknutou kódovací klávesu a stiskneme číslicovou klávesu [2] až začne blikat žádané nastavení mezi řádky a pustíme kódovací klávesu.

[CODE] + [2] [RADKOVÁNÍ 1 1.5 2]

Odstup mezi písmeny

Možnost změny mezi odstupy písma Vám slouží k lepšímu optickému utváření Vašeho dokumentu. Je Vám dána možnost použít jiná typová kolečka, např. letter Gothic, Prestige Elite a konečně je Vám ulehčeno vyplňování formulářů.

Právě nastavená hustota se indikuje blikáním v displeji. Podržíme stisknutou kódovací klávesu a stiskneme číslicovou klávesu [3] až začne blikat žádaná hustota pisma a pustíme kódovací klávesu.

[CODE] + [2] [DEL. PÍSMA 10 12 15]

Korekee (NP/DM)

Dopustíte-li se chyby při psaní, můžete tuto chybu opravit rychle a přesně s korekěním zařízením Vašeho psacího storje. Korekee se provede vymazáním (sejmutím nebo překrytím) znaku nebo písmene, které mají být opraveno a poté následuje napsání správného znaku. Znak, jenž má být opraven, se v displeji vymaže.

Přímá korekee

Poslední znak má být vymazán.

[⌫] znak bude vymazán

Nepřímá korekee (NP)

Znaky, které se nacházejí kousek zpět, které jsou ale obsaženy v korekění paměti, mají být vymazány.

[⇤] psací mechanismus popojede jeden krok nazpět

[⌫] znak bude vymazán

Korekee mimo korekční paměť (NP)

Chyby nacházející se mimo korekční paměť mohou být stejně tak opraveny.

[Mezerník]	nebo
[I]	nebo
[I]	
[⇤]	psací mechanismus se umístí do pozice vpravo vedle znaku, který má být opraven
[⌫]	psací mechanismus se posune na znak, který má být opraven
stisknout na "chybný" znak	znak bude vymazán
stisknout na "správný" znak	následuje výtisk

Korekee po slovech (NP)

Má být vymazáno slovo, které se nachází již dále zpět, ale přesto je obsaženo v korekturní paměti. K tomuto umístěte psací mechanismus na poslední písmeno slova, určeného k vymazání.

[CODE] + [SLOVO]	korekee po slovech je aktivována (pípavý tón několikrát rychle za sebou)
[Mezerník]	poslední slovo bude vymazáno vycházejíce od posledního znaku

Oprava, znak uvnitř slova

Znaky uvnitř slova, jež se nachází v aktuálním řádku, lze opravovat. Kurzor v tomto případě umístíme na poslední znak, jenž má být vymazán.

[CODE] + [SLOVO]	aktivování opravy po slovech (zvukové znamení!)
[X]	vložíme znak, jenž má být vymazán jako poslední. Definovaná část slova se vymaže.

Oprava, uvnitř korekční paměti (DM)

1. "Chybný znak" se vymaže"

[G]	kurzor umístíme pod "chybným znakem"
[⌫]	znak se vymaže Zbývající text se v displeji pohybuje doleva

2. "Chybný znak" se nachradí

[⇤]	kurzor umístíme pod "chybným znakem"
[X]	vložíme "správný znak" "Chybný znak" se nachradí "správným znakem"

3. Vkládání znaků do textu

[G]	kurzor umístíme vpravo vedle pozice vložení
[CODE] + [0]	zapne se režim vkládání; bliká znak nad kurzorem

Vložené znaky se vloží do textu.
Ostatní část textu se v displeji pohybuje doprava

[CODE] + [0]	vypne se režim vkládání

Přeřaďovací klávesa

Stisknutím této klávesy se vozík vrátí k poslednímu znaku, jenž byl zadán před vykonáním zpětného posunu k provedení opravy nebo podtržení.

[↜]

Tabulkování

Tabulátor Vám na libovolných místech umožní

- psát zarovnaně nalevo
- vyrovnat číslicové kolonky

Tyto dva druhy tabulátor mohou být navzájem kombinovány. Před provedením tabulkování vymažete všechny eventuálně dříve udané tabulátory.

Tabulátor se zarovnáním nalevo

Psaní nalevo zarovnaných kolonek.

[T+] tab bude nastaven (pípavý tón)

Decimální tabulátor

Pomocí decimálního tabulátoru budou automaticky zarovnány kolonky čísel podle decimální čárky. K tomuto je třeba umístit tabulátory na pozice těchto decimálních čárek.

[T+] tab bude nastaven (pípavý tón)

[←] psací mechanismus popojede k levému okraji

[CODE] + [D. TAB]

[→|] psací mechanismus se posune k Tab

Jednorázové vymazání

Obsluha při jednorázovém vymazání platí pro všechny tabulátory.

[→|] psací mechanismus se posune k Tab

[CODE] + [T-] jednotlivý Tab bude vymazán

Celkové vymazání

Všechny nastavené tabulátory mohou být kompletně vymazány.

[CODE] + [T-] celkové vymazání všech tabulátorů

Centrování

Centrování Vám umožňuje texty, slova a znaky vyrovnat dopostřed mezi levým a pravým okrajem. Text se vytiskne teprve po stisknutí řádkování. Jestliže jste se při psaní dopustili chyby, vymažte napsaný text pomocí korekční klávesy.

Centrování mezi okraji

[CODE] + [STRED] psací mechanismus popojede do středu mezi okraje

Psaní se zarovnáváním zprava

Pomocí této funkce lze zarovnávat text u pravého okraje.
Chyby při vkládání lze opravit korekční klávesou.

[CODE] + [R] [ZAROVNÁNÍ ZPRAVA]

Vložíme text

[↵] text se vytiskne se zarovnáním zprava

Automatické odsazování odstavců

Za účelem zvýraznění jednotlivých textových partií se Vám nabízí možnost automatického odsazování odstavců. Pomocí této funkce je možno psát text s odstupem od levého okraje, aniž by jste tento samotný museli změnit.

Nastavení automatického odsazení odstavce

[CODE] + [VSUN] automatické vytváření mezery je zapnuto

Zrušení automatického odsazení odstavce

[CODE] + [VSUN] automatické odsazení odstavce

Automatický skok na další řádek (Okrajová kontrola

Jednu z nejčastějších funkcí při psaní, funkci skoku na další řádek, lze provést automaticky. Okrajová kontrola reaguje uvnitř okrajové zóny na mezeru popř. pomlčku.

[CODE] + [AUTO CR] Automatický návrat vozíku za/vypnut

Nechráněná mezera

Jestliže v okrajové zóně stisknete mezerník, automaticky následuje skok na další řádek.

Chráněná mezera

V případě, když nemá skok na další řádek následovat, chcete-li např. Olympi Office napsat dohromady na jeden řádek, nastavte tzv. chráněnou mezeru.

[CODE] + [Mezerník] chráněná mezera

Rozdělování slov, nechráněné (DM)

Při zapnuté kontrole okraje se uvnitř rozdělovací oblasti po aktivování rozdělování slov provede automatické řádkování.

[CODE] + [H] Rozdělovací znaménko se vytiskne

Nechráněná pomlčka

Při zapnuté kontrole okraje bude uvnitř okrajové zóny po zadání pomlčky proveden automatický skok na další řádek.

[-] Pomlčka bude vytištěna a psací mechanismus se posune na další řádek.

Chráněná pomlčka

Jestliže nemá uvnitř okrajové zóny při zadání pomlčky následovat automatický skok na další řádek, musíte zadat tzv. chráněnou pomlčku.

[CODE] + [POMLČ] Chráněná pomlčka bude vytištěna.
Skok na další řádek nebude následovat

Přízvuk

Písmena, nad kterými má stát přízvukový znak, se při psaní skládají ze dvou úhozů. Nejprve stiskněte přízvukovou klávesu a poté klávesu pro příslušné písmeno.

Caps Lock

Funkce Caps Lock Vám umožní přepnout abecední znaky do takzvané trvalé funkce-psaní velkým písmem. Numerické znaky přitom ale nebudou přepnuty.

[CODE] + [CAPS] funkce Caps Lock bude za- popř. vypnuta

Zpětná klávesa s poloviční roztečí znaku

Stiskneme-li klávesu CODE současně s klávesou ⊢⊣ posune se vozík o poloviční rozteč znaku doleva.

[CODE] + [⊢⊣]

Posuv nahoru

Pomocí této funkce se vytisknou znaky půl řádku nad aktuálním řádkem.
Po vložení znaku skočí zpět do původního řádku.

[CODE] + [I] NP psací zařízení posune půl řádku zpět
DM Symbol (⇑) se objeví na patřičném místě v displeji

Posuv dolů

Pomocí této funkce se vytisknou znaky půl řádku pod aktuálním řádkem.
Po vložení znaku skočí zpět do původního řádku.

[CODE] + [I] NP psací zařízení posune půl řádku zpět
DM Symbol ⇓ se objeví na patřičném místě v displeji

Funkce překrývání (DM)

Pomocí této funkce lze libovolně sestavovat znaky, jež nejsou zastoupeny na klávesnici, tak, že se znaky při výtisku vzájemně překryjí.

[=] vložíme první znak, např. "="

[CODE] + [OVERLAY] v displeji se objeví symbol (←)

[/] vložíme druhý znak, např. "/"

≠ se objeví ve výtisku.

Nastavení typového kolečka

Po výměně typového kolečka stiskneme současně klávesy CODE a W. Typové kolečko se roztočí a zastaví se automaticky na předem stanoveném místě.

[CODE] + [W]

Všeobecná informace

Váš psací stroj je vybaven interní pamětí s kapacitou 16 KB (ca. 16.000 znaků), ve které lze uložit veškeré psací operace. Kapacita paměti je vystačující pro maximálně 50 souborů. Maximální délka názvu souboru je pět znaků (0-9/A-Z). Obsah paměti zůstává zachován asi pět let, i když je stroj vypnut.
Soubory, jež byly uloženy do paměti, lze dle potřeby vyvolávat, zpracovávat a vytisknout.

Pro aktivování režimu pamě je třeba opakovaně stisknout klávesu MODE, až se v displeji objeví šipka (▼) a "NÁZEV SOUBORU?" nad "PAMĚT".
Režim paměť lze v libovolném okamžikuopustit opětným stisknutím klávesy MODE.
Do paměti lze ukládat tři druhy souborů:

Textové soubory - pro delší texty, jako např. dopisy (s tabulátory a nastavování okrajů)
Frázové soubory - pro častěji užívané stručné texty a pojmy (v němčině zkráceno Phra)
Formátové soubory- pro řádkové formáty (jen tabulátory a okraje)

Jestliže se zvolí založení textových nebo frázových souborů, objeví se v displeji další dotazy:

Displej "D" - Vložení textu. Znaky se objeví v displeji a ukládají se v paměti po řádcích.
Výraz "V" - Vložení textu. Znaky se objeví v displeji, ukládají se v paměti a tisknou se po řádcích.
Zprac "Z" - Vložení textu. Znaky se zobrazují ve tvaru nekonečného řádku. Funkce se zobrazují jako symboly. Existuje možnost přemístit se na libovolné místo, má-li být provedena úprava textu.

Tvorba textového souboru

Textový soubor obsahuje text, nastavení okrajů a tabulátorů.
Dvoumístné číslo v pravé části displeje informuje o zbývajícím počtu znaků až k pravému okraji.

1. Stiskneme klávesu MODE, až se nad výrazem "PAMĚT" objeví ▼

   [MODE] [NÁZEV SOUBORU?]

2. Vložíme název souboru (max. 5 znaků 0-9 a A-Z)

   [↵] [1.TEX / 2.FRA / 3.FORM]

3. Zvolíme textový soubor

   [1] [DISPLAY/VYTISK/ZPRAC]

4. Zvolíme jednu z možností: displej, výraz, zpracování

   [D] Kurzor se přemístí do levé části displeje. Vložené texty a funkce se ukládají do paměti. Automatické řádkování "Inávrat" je zapnuto.

   anebo

   [V] P = [DISPLAY/VÝTISK/FRÁZE?]

   D = vložené texty se ukládají do paměti bez automatického posuvu řádku
   A = vložené texty se ukládají do paměti s automatickým posuvem řádku

   anebo

   [Z] vložené texty se ukládají do paměti. Znaky se zobrazují ve tvaru nekonečného řádku. Funkce se zobrazují jako blikající symboly. Existuje možnost přemístit se na libovolné místo, má-li být provedena úprava textu.

5. Opuštění režimu pamě

   [MODE] MODE aktivuje se režim "N-TISK"

Tvorba frázového souboru (fráze)

Obratové soubory se skládají výhradně z textu, chybí v nich nastavení tabulátorů a okrajů. V těchto souborech lze ukládat častěji používané stručné texty a obraty.

1. Stiskneme klávesu MODE, až se nad "PAMĚT" objeví ▼ .

   [MODE] — [NÁZEV SOUBORU?]

2. Vložíme název souboru (max. 5 znaků)

   [↵] — [1.TEX / 2.FRA / 3.FORM]

3. Zvolíme obratový soubor

   [2] — [DISPLAY/VÝTISK/FRÁZE?]

4. Displej nebo tisk

   [D] — Vložené texty se ukládají do paměti. Znaky se zobrazují ve tvaru nekonečného řádku. Existuje možnost přemístit se na libovolné místo, má-li být provedena úprava textu.

   anebo

   [V] — Vložené texty se ukládají do paměti. Automatický posuv řádku je zapnut. Text se po řádcích ukládá do paměti a tiskne.

5. Opuštění režimu Mode "PAMĚT"

   [MODE] — aktivuje se režim "N-TISK"

Tvorba formátového souboru

Ve formátových souborech lze uložit častěji používané formáty (nastavení okrajů a tabulátorů).

1. Stiskneme klávesu MODE, až se nad "PAMĚT" objeví ▼ .

   [MODE] — [NÁZEV SOUBORU?]

2. Vložíme název souboru (max. 5 znaků)

   [↵] — [1.TEX / 2.FRA / 3.FORM]

3. Zvolíme formátový soubor

   [3] — [FORMATOVÝ SOUBOR]

4. Provedeme najetí na pozice tabulátorů a nastavíme je
5. Opuštění režimu pamě "PAMĚT"

   [MODE] — aktivuje se režim "N-TISK"

Textové a obratové soubory lze vyvolat a potom redigovat nebo vytisknout.

Redakce textových souborů v režimu vkládání

Textový soubor uložený do paměti lze vyvolat a na konci připojit text po řádcích.

1. Stiskneme klávesu MODE, až se nad "PaměŤ" objeví ▼ .

   [MODE] [NÁZEV SOUBORU?]

2. Vložíme žádaný název souboru

   [↵] [ZPRAC./DOPLŇOVNÍ?]

3. Zvolíme režim vkládání

   [D] [DISPLAY/VÝTISK?]

4. Zvolíme displej nebo tisk

   [D] vložené texty se ukládají do paměti s automatickým posuvem řádku.

   anebo

   [V] vložené texty se ukládají do paměti s automatickým posuvem řádku.

5. Opustíme režim "PAMĚT".

   [MODE] aktivuje se režim "N-TISK"

Redakce textových souborů v režimu zpracování

Textový soubor lze vyvolat a redigovat na libovolných místech.

1. Stiskneme klávesu MODE, až se nad "PAMĚT" objeví ▼ .

   [MODE] [NÁZEV SOUBORU?]

2. Vložíme žádaný název souboru

   [↵] [ZPRAC./DOPLNOVANÍ?]

3. Zvolíme režim spracování

   [Z] Text se objeví v displeji jako nekonečný řádek. Kurzor stojí na prvním znaku. Automatický posuv řádku je vypnut. Text lze zpracovat libovolným způsobem.

4. Opustíme režim "PAMĚT"

   [MODE] aktivuje se režim "N-TISK"

Výtisk textových souborů

Textové soubory, uložené do paměti, lze vytisknout v režimech "N-TISK", "Ř-Tisk" anebo BLOK. V režimech "N-TISK" a "Ř-Tisk" se texty vytisknou ve stejném formátu, v jakém byly vloženy. V režimu BLOK se texty vytisknou se zarovnaným levým a pravým okrajem.

1. Aktivujeme vyvolávací funkci

   [CODE] + [8] — 1.VYVOL / 2.SEZN / 3.VYM

2. Zvolíme vyvolání souboru

   [1] — NÁZEV SOUBORU?

3. Vložíme název uloženého textového souboru

   [↵] — DÉLKA STRANY = ** STI

4. Potvrdíme délku stránky (viz "nastavení délky stránky")

   [↵] — zahájí se tisk

5. Na konci stránky vložíme nový list

   [↵] — pokračování tisku

6. Výtisk je ukončen

   VÝTISK UKONČEN

Výtisk frázových souborů

Textové soubory, uložené do paměti, lze vytisknout v režimech "N-TISK", "Ř-Tisk" anebo BLOK. V režimech "N-TISK" a "Ř-Tisk" se texty vytisknou ve stejném formátu, v jakém byly vloženy. V režimu BLOK se texty vytisknou se zarovnaným levým a pravým okrajem. Obratové soubory se tisknou počínaje u pozice kurzoru.

1. Aktivujeme funkci vyvoláni

   [CODE] + [8] — 1.VYVOL / 2.SEZN / 3.VYM

2. Zvolíme vyvolání souboru

   [1] — NÁZEV SOUBORU?

3. Vložíme název uloženého frázového souboru vytiskne se obrat/výraz

   [↵] — zahájí se tisk

4. Výtisk je ukončen

   VÝTISK UKONČEN

Výtisk textu

Existuje možnost vložit seznam 2 až 40 souborů, jež pak budou vytisknuty v předem stanoveném pořadí. Vkládáme názvy souborů a oddělujeme je čárkou (např text1, text2, atd.)

1. Aktivujeme funkci vyvolání

   CODE + 8 — 1.VYVOL / 2.SEZN / 3.VYM

2. Zvolíme vyvolání souboru

   1 — NÁZEV SOUBORU?

3. Vložíme názvy souborů (odděleny čárkou)
4. Zahájíme výtisk

   ↵

Ukončení tisku

Tisk souborů lze v libovolném okamžiku přerušit nebo zrušit.

1. přerušení tisku

   ↵ — PAUZA STISKNOUT

2. pokračování tisku

   ↵

   anebo

1. ukončení tisku

   mezerník — VYTISK UKONCEN

Redakce frázových souborů

Uložený obratový soubor lze vyvolat a redigovat na libovolných místech.

1. Stiskneme klávesu MODE, až se nad "PAMĚT" objeví ▼

   MODE — NÁZEV SOUBORU?

2. Vložíme název uloženého frázového souboru

   ↵ — Soubor se objeví jako nekonečný řádek. Kurzor stojí na prvním znaku. Automatický posuv řádku je vypnut.

3. Opustíme režim pamě "PAMĚT"

   MODE — aktivuje se režim "N-TISK"

Vložení frázového souboru do textového souboru

Uložené obraty/výrazy lze libovolně vkládat do textových souborů. Vytvoříme nebo vyvoláme již existující textový soubor ke zpracování/vložení. Kurzor nastavíme na žádanou pozici.

1. Aktivujeme funkci vyvolání

   [CODE] + [G] — [NÁZEV SOUBORU?]

2. vložíme příslušný název souboru

   [↵] — Obratový soubor se vloží u pozice kurzoru mezi dvěma specielními markery. Má-li tento vložený obratový soubor být vymazán, přemístíme kurzor na pozici prvního markeru a stiskneme korekční klávesu.
   V displeji se objeví blikající "PHRASEN-DOKUMENT"
   Po stisknutí korekční klávesy je obrat/výraz vymazán.

3. Opustíme režim "PAMĚT"

   [MODE] — aktivuje se režim "N-TISK"

Vyvolání formátového souboru

Uložená nastavení okrajů a tabulátorů lze vyvolat do formátového souboru. S tímto novým formátem pak lze vytvořit a uložit textový soubor.

1. Aktivujeme funkci vyvolání

   [CODE] + [8] — [1.VYVOL / 2.SEZN / 3.VYM]

2. ktivujeme funkci vyvolání

   [1] — [NÁZEV SOUBORU?]

3. Vložíme název uloženého formátového souboru

   [↵] — [VÝTISK UKONČEN]

   [↵] — Psací zařízení se přemístí k novému levému okraji

Nastavení délky strany

Délku strany textového souboru (PAMĚT) lze určit. Standardní nastavení je 54 řádků (nikoliv STANDARD/64)

1. CODE + L DÉLKA STRANY = 54 STI

2. Nová hodnota se vloží pomocí číslicových kláves

   ↵

   Jestliže se psací ústrojí blíží konci stránky, objeví se v displeji dole uvedené hlášení upozorňující na to, že je tře ba vložit nový list anebo že by se měl soubor v režimu displeje ukončit. Stiskneme zpětný tabulátor a vymažeme tím toto hlášení.

   ZBÝV. 3 ŘÁDKY STI

Kód zastavení

Různé dokumenty často obsahují stejný základní text a vyměnit je třeba jen některé nepočetné pasáže textu jako např. jména, adresy, údaje, ceny atd.
Takové pasáže se jmenují proměnný (variabilní) text. V takovém případě je výhodné nejdříve napsat text a na místech pozdějšího vložení proměnných textových pasáží umístit kód zastavení-stop.
Při dosažení kódů zastavení se psací zařízení zastaví a nyní se poskytuje možnost vložení proměnného textu. Pracuje-li se v režimu tisku, vytiskne se v místě zastavovacího kódu písmeno "X". Toto písmeno "X" se již neobjeví, vytiskne-li se uložený text znovu.

Nastavení zastavovacího kódu

Nejdříve napíšeme text reřim (PAMĚT), až k dosažení první pozice, u níž má být vložen proměnný text. Indikace "S" v displeji je znázorněna inverzně (bílá na černé).

CODE + 7 S_

Tištěný výstup se zastavovacími kódy

Při dosažení zastavovacích kódů dojde k přerušení tisku.

1. PŘÍKAZ STOP

   Po vložení prvního znaku se v displeji objeví šipka (▼) upozorňující na to, že se v paměti ještě nachází vyvolaný text.

2. Vložíme text
3. Pokračujeme v tisku

   CODE + 8

Funkčně zaměřené zastavovací kódy

Text nejdříve napíšeme až k první pozici zastavovacího kódu.

1. Aktivujeme žádanou funkci

   [CODE] + [STRED] aktivováno je středění

   anebo

   [CODE] + [D.TAB] aktivován je desetinný tabulátor

   anebo

   [CODE] + [R] aktivováno je psaní se zarovnáním vpravo

2. Nastavení zastavovacího kódu

   [CODE] + [7] [S_]

3. Vypnout funkce

   [↵] Pokračujeme se zadáváním textu

Tištěný výstup s funkčně zaměřenými zastavovacími kódy

Psací zařízení se zastaví u pozice zastavovacího kódu. Zapnutá funkce je zobrazena v displeji, např.:

1. [STOP NA.PRAVÉM OKR]

2. Vložíme žádaný text. Text se objeví v displeji

3. [↵] Provede se výtisk textu v nastaveném druhu tisku

4. Pokračování v tisku

   [CODE] + [8]

Vyhledávání textu

Pojem vyhledávání (vyhledávaný text) usnadňuje zpracování textu v případě delších, uložených textů, poněvadž lze přímo určit a vyhledat místo žádané změny.
Textový nebo frázový soubor vyvoláme pomocí "zpracování".
Pojem vyhledávání může obsahovat až 18 znaků včetně pevných mezer.

1. Aktivujeme funkci vyhledávání

   [CODE] + [9] [S =]

2. Vložíme pojem vyhledávání

3. Zahájíme vyhledávání

   [I] Vyhledávání počínaje u kurzoru až ke konci textu

   anebo

   [I] Vyhledávání počínaje u kurzoru až k začátku textu.
   Pojem se objeví v levé části displeje

4. Nebude-li pojem nalezen, objeví se v displeji hlášení

   [NENALEZEN STISKN.]

5. Hlášení vymažeme a pokračujeme

   [↵]

Textové bloky

Pasáže textu lze označit a potom přestavit, kopírovat anebo vymazat.
Textový nebo frázový soubor vyvoláme výrazem "Přepracování".

Označení bloku textu

Kurzor přemístíme na první písmeno textu, jenž má být označen.

1. Označení začátku bloku

   CODE + P (dvojité akustické znamení)

2. Kurzor přemístíme za poslední písmeno textu, jenž má být označen (písmena uvnitř bloku blikají).
3. Označení konce bloku

   CODE + P (dvojité akustické znamení)

Přestavení bloků textu

Blok textu má být přesunut na jiné místo.

1. Kurzor přemístíme na žádanou pozici

   CODE + P Označení bloku

2. Přestavení textu

   CODE + W Blok textu se vloží u pozice kurzoru a na původním místě se vymaže

Kopírování bloků textu

Blok textu má zůstat zachován na místě označení a má být kromě toho kopírován na jiné místo.

1. Kurzor přemístíme na žádanou pozici

   CODE + P Označení bloku

2. Kopírování textu

   CODE + Q Blok textu se kopíruje u pozice kurzoru

Vymazání bloku textu

Blok textu má byt vymazán.

1. Text vymazat

   CODE + P Označení bloku

   CODE + E Text se vymaže

Paměť plná/paměť přeplněná

Chceme-li založit nový soubor, existuje-li ale již 50 souborů, objeví se v displeji hlášení "POČET SOUB. PŘEKROČEN". V tomto případě je třeba vymazat nejméně jeden soubor, než se založí nový. Je-li obsazena úplná kapacita 16 KB, objeví se v displeji hlášení "PAMĚT PLNÁ". Stiskneme klávesu MODE, aby byl uložen text. Potom vymažeme soubor/y, abychom uvolnili kapacitu paměti.

Vymazání jednotlivých souborů

Z paměti lze vymazat soubory, aby se uvolnila kapacita. Nejdříve stiskneme klávesu MODE, tím se opustí režim paměti.

1. Vyvoláme funkci vymazání souboru/ů

   CODE + 8 — 1.VYVOL / 2.SEZN / 3.VYM.

2. Aktivujeme funkci vyvolání

   3 — NÁZEV SOUBORU?

3. Vložíme název souboru a potvrdíme jej

   ↵ — SOUBOR VYMAZÁN

Úplné vymazání paměti

Z paměti lze vymazat soubory, aby se uvolnila kapacita.
Nejdříve stiskneme klávesu MODE, tím se opustí režim paměti.

1. CODE + A — CELK. VYMAZÁNÍ A/N?

2. Potvrzení

   N — funkce se zruší

   anebo

   A — OPRAVDU VŠ. VYMAZAT,

2. Opět potvrdit (anebo zrušit)

   A — Všechny soubory vymazány

Zobrazení seznamu souborů v displeji

V displeji lze zobrazit seznam existujících souborů. Nejdříve stiskneme klávesu MODE, tím se opustí režim paměti.

1. Aktivujeme zobrazení seznamu souborů

   [CODE] + [8] — 1.VYVOL / 2.SEZN / 3.VYM

2. Zvolíme funkci seznamu

   [2] — DISPLAY/VÝTISK?

3. Zvolíme funkci displeje

   [D] — Zobrazí se druh a název souboru a první znaky

4. Prohlédnout lze celý text po znacích

   [|←] — Doleva

   [←] — Doprava

5. Vyvolání dalších souborů

   [I] — Zobrazit následující soubor

   [I] — Zobrazit předešlý soubor

6. Zrušit funkci

   [↵]

Vytištění seznamu souborů

Seznam soubrů lze též vytisknout. Nejdříve stiskneme klávesu MODE, tím se opustí režim paměti. Vložíme nový list papíru.

1. Aktivujeme zobrazení seznamu souborů

   [CODE] + [8] — 1.VYVOL / 2.SEZN / 3.VYM

2. Zvolíme funkci seznamu

   [2] — DISPLAY/VÝTISK?

3. Zvolíme tisk

   [V] — Vytisknou se druh a název souboru jakož prvních 40 znaků. Nakonec se vytiskne počet uložených souborů a zbývající volná kapacita paměti.

Kazeta s barvicí páskou

Tento psací stroj je vybaven opravovatelnou uhlovou páskou. (Tuto pásku lze použít jen jednou.)

Korekční páska typu Lift-Off

Tento psací stroj je vybaven korekční páskou typu Lift-off. Tento druh oprav lze vykonat jen ve spojení s opravovatelnou uhlovou páskou, patřící k objemu dodávky jako standardní barvicí páska.
Tato páska opravuje překlepy tím, že napsané uhlové znaky skutečně z papíru snímá.

Typové kolečko

Tento psací stroj je vybaven nestandardizovaným typovým kolečkem. Kromě tohoto typového kolečka lze pro tento psací stroj používat početná jiná typová kolečka.

Nápis na typovém kolečku

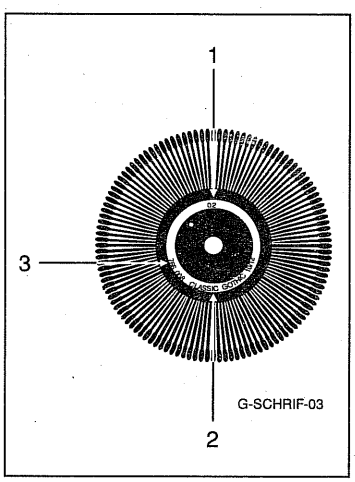

Nápis na typovém kolečku
- zemská varianta (1)
- druh písma-číslo (2)
- dělení písma (3)

Všeobecné pokyny

Nepokoušíme se rozebrat psací stroj, abychom jej mohli očistit.

Suchým hadrem psací stroj lehce oprášíme. Nikdy nepoužijeme vodu nebo rozpouštědla jako odlakovač, alkohol atd. při čištění psacího stroje.

Dbáme na to, aby nám nespadly předměty (hřebíky, spony, pilníčky na nehty atd.) do psacího stroje a ani je tam nezavádíme, když máme ze stroje sejmut kryt, protože by se jinak psací stroj mohl poškodit.

Výměna kazety s barvící páskou

Sejmeme vrchní kryt.
Vkládáme-li novou pásku, úplně navineme barevnou část začátku pásky.
Na zadní straně kazety se nacházejí dva čepy, jež nyní zasuneme do otvorů v držáku kazety.
Přední část kazety opatrně stiskneme dolů, páska se nyní nachází mezi přidržovačem štíků a typovým kolečkem.
Knoflík pro navíjení pásky otáčíme doleva, dokud páska není napnuta.

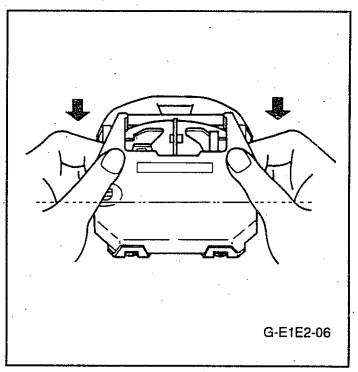

Vložte novou barevnou pásku s pouzdrem až na doraz.

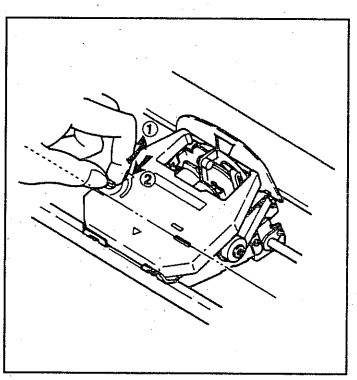

Otočte kazetovým gombìkom proti smeru chodu hodinových ručičiek až do miesta ①. A potom, točte ho v smere chodu hodinových ručičiek, až kým nezastane ②.

Výměna korekční pásky

Před výměnou korekční pásky nejprve přístroj vypněte a víko sklopte nahoru.

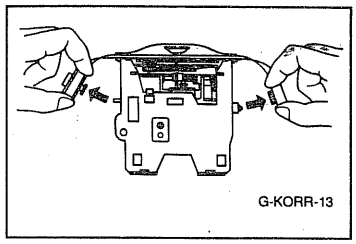

1. Rukou posuňte psací mechanismus do střední pozice a vyjměte pouzdro s barevnou páskou.
2. Vyjměte cívky korekční pásky z držení a vytáhněte je.

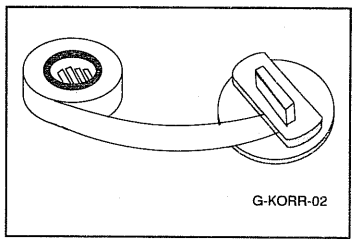

3. Vezměte novou korekční pásku a cca. 15 cm odmotejte (lepící stranou směrem k válci).

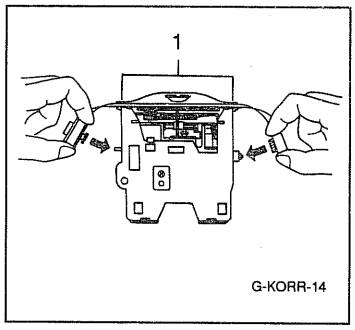

4. Korekční pásku natáhněte podél svodítek (1) a na stranách ji vtáhněte.

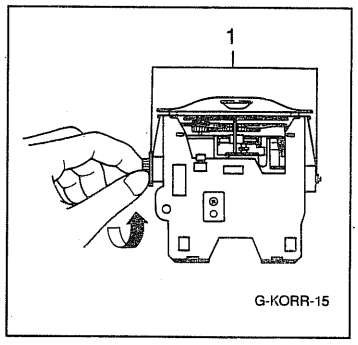

5. Korekční pásku nasaďte na držátka (1) až na doraz. Korekční pásku otáčením pravé cívky napněte.
6. Pouzdro s barevnou páskou opět vložte dovnitř a víko sklopte dolů.

Výměna typového kolečka

Před výměnou typového kolečka přístroj vypněte, sklopte víko nahoru a vyjměte pouzdro s barevnou páskou.

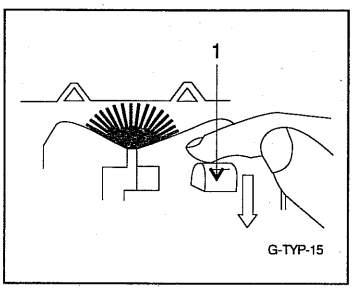

1. Páčku (1) sklopte zpět a typové kolečko vyjměte.

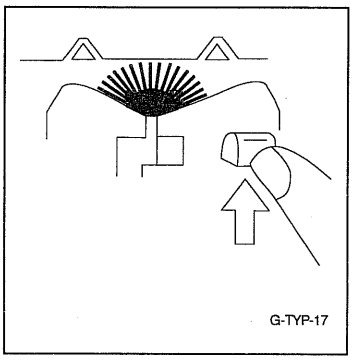

2. Vložte nové typové kolečko popsanou stranou dopředu.
3. Páčku (1) stlačte dopředu, až typové kolečko na doraz zapadne.
   Páčku (1) znovu co nejdále stlačte dopředu, aby jste se mohli ujistit, zda je typové kolečko vsunuto až na doraz.
4. Pouzdro s barevnou páskou opět vložte dovnitř a víko sklopte dolů.
5. Klávesü CODE a W.
   Typové kolečko se roztočí a zastaví se automaticky na předem stanoveném místě.

Änderungen vorbehalten . Right of modification reserved . Sous réserve de modifications . Modificaciones reservadas . Modifiche riservate . Wijzigingen voorbehouden . Forandringer forbeholdes . Ret til ændringer forbeholdes . Zmiany zastrzeżone . Oikeus muutoksiin pidätetään . Változtatások joga fenntartva . Změny vyhrazeny . Οι αλλαγές επιφυλάσσονται .